Ce document a été mis en ligne par l'organisme FormaV©

Toute reproduction, représentation ou diffusion, même partielle, sans autorisation préalable, est strictement interdite.

Pour en savoir plus sur nos formations disponibles, veuillez visiter :
www.formav.co/explorer

Dossier

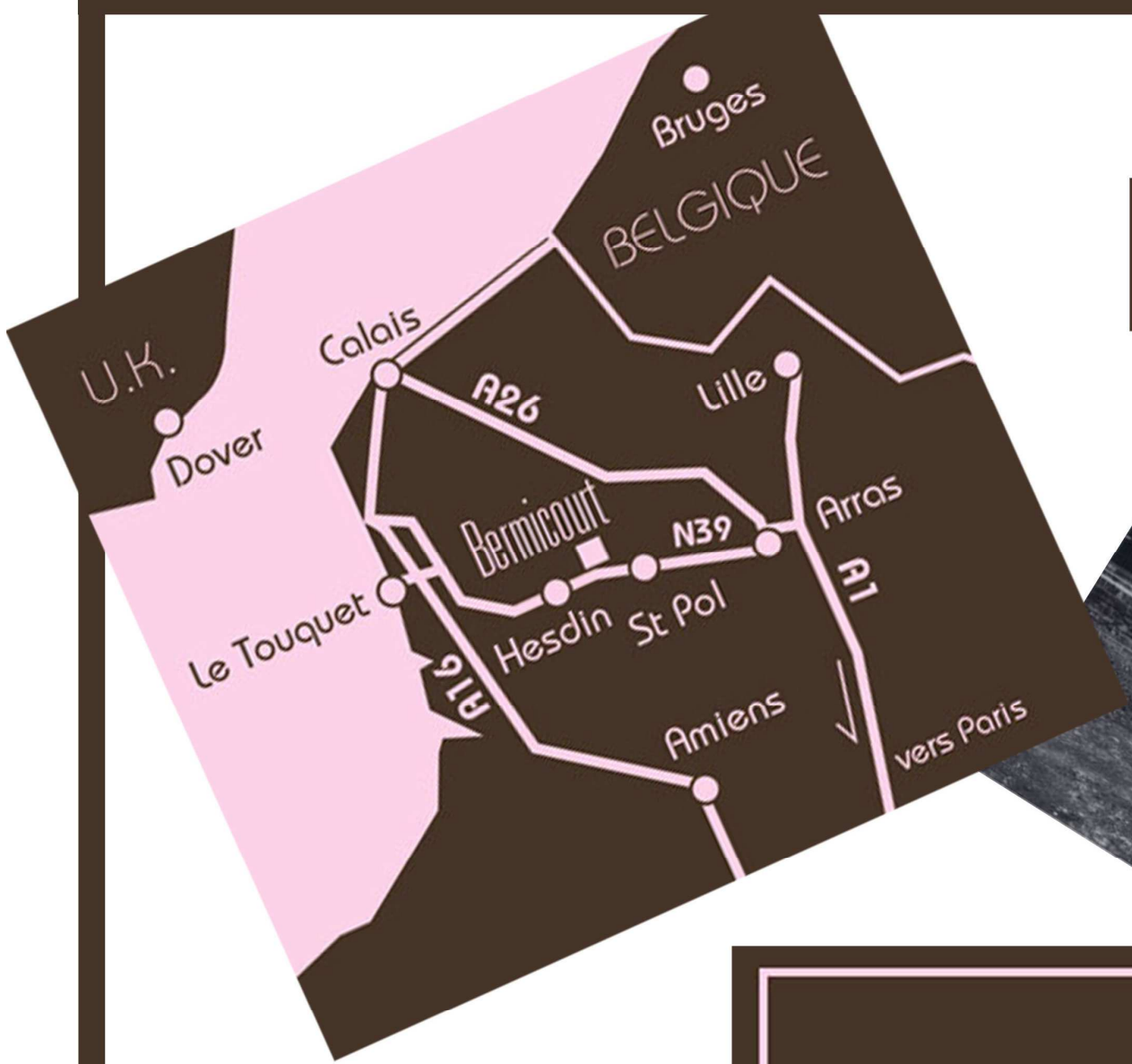

La cour de Remi

Photos

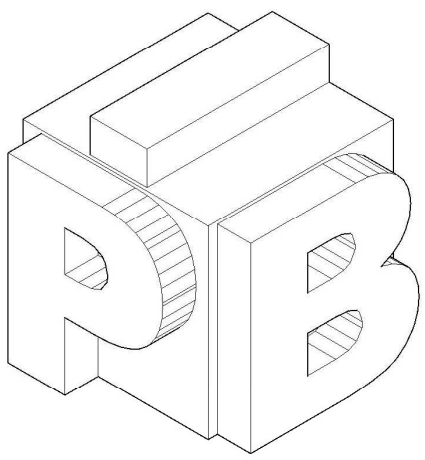

Dossier

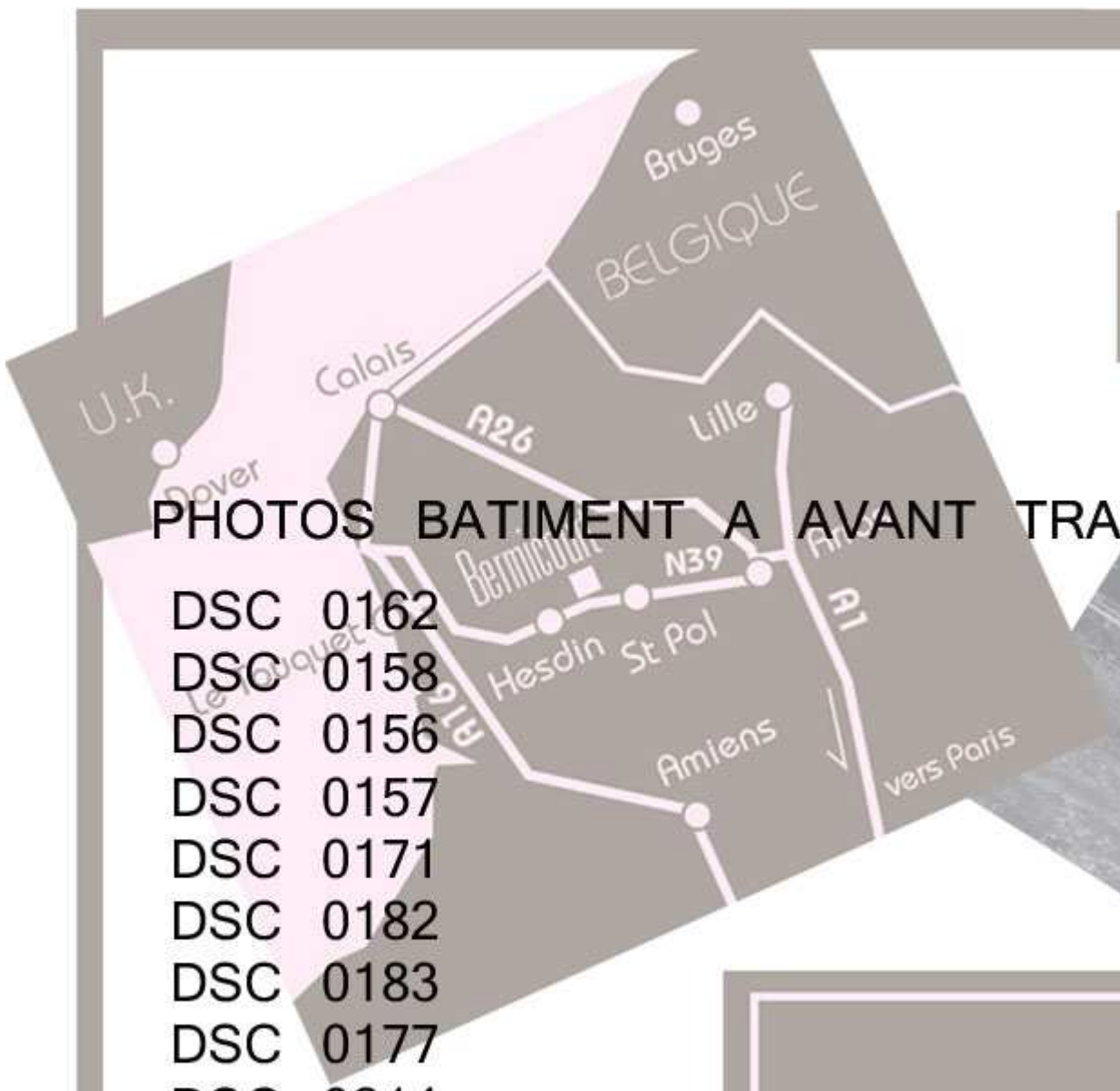

PHOTOS BATIMENT A AVANT TRAVAUX

DSC 0162
DSC 0158
DSC 0156
DSC 0157
DSC 0171
DSC 0182
DSC 0183
DSC 0177
DSC 0214

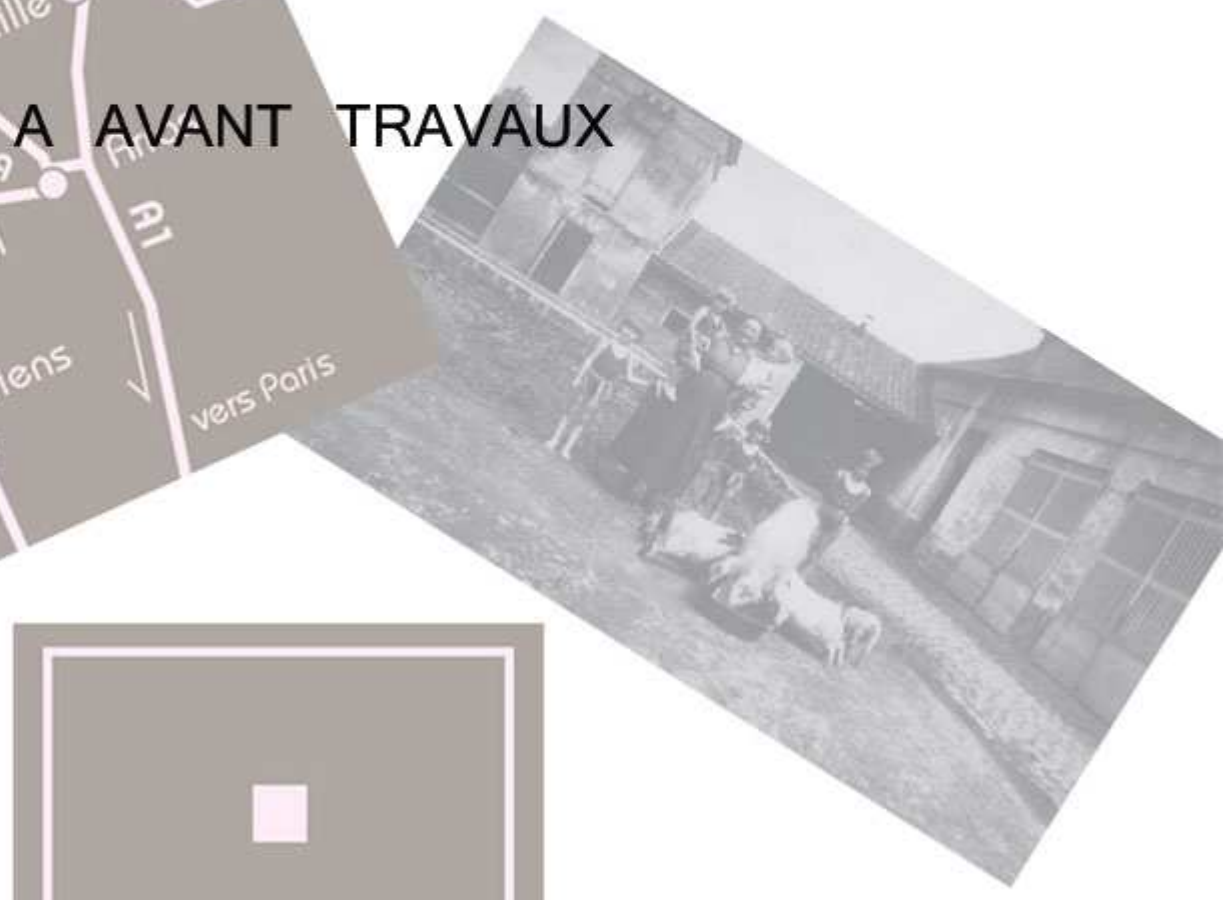

La cour de Remi

Photos

Photo n° DSC0162

Photo n° DSC0158

Photo n° DSC0156

Photo n° DSC0157

Photo n° DSC0171

Photo n° DSC0182
GAZO

Photo n° DSC0183
Tecnoma

Photo n° DSC0177

Photo n° DSC0214

Copyright © 2026 FormaV. Tous droits réservés.

Ce document a été élaboré par FormaV© avec le plus grand soin afin d'accompagner chaque apprenant vers la réussite de ses examens. Son contenu (textes, graphiques, méthodologies, tableaux, exercices, concepts, mises en forme) constitue une œuvre protégée par le droit d'auteur.

Toute copie, partage, reproduction, diffusion ou mise à disposition, même partielle, gratuite ou payante, est strictement interdite sans accord préalable et écrit de FormaV©, conformément aux articles L.111-1 et suivants du Code de la propriété intellectuelle.
Dans une logique anti-plagiat, FormaV© se réserve le droit de vérifier toute utilisation illicite, y compris sur les plateformes en ligne ou sites tiers.

En utilisant ce document, vous vous engagez à respecter ces règles et à préserver l'intégrité du travail fourni. La consultation de ce document est strictement personnelle.

Merci de respecter le travail accompli afin de permettre la création continue de ressources pédagogiques fiables et accessibles.